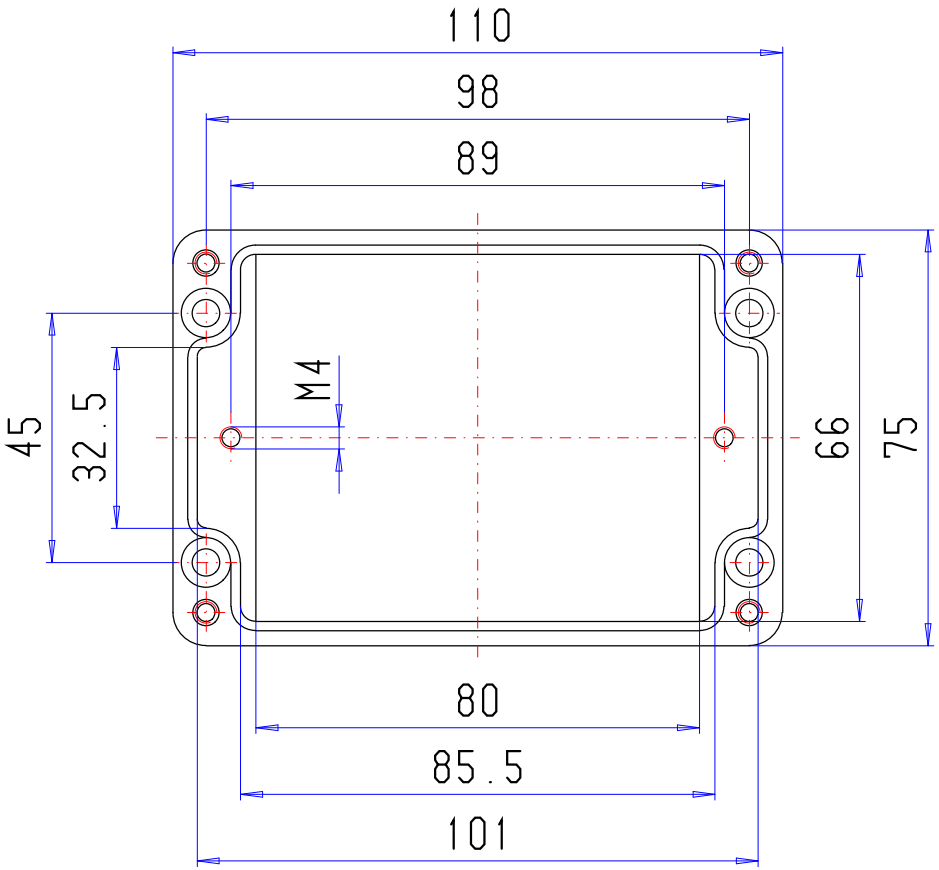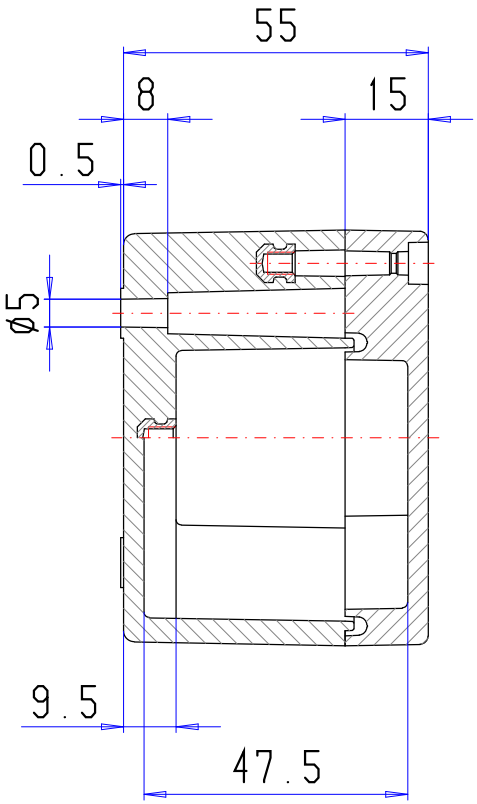PK 082