PT 400

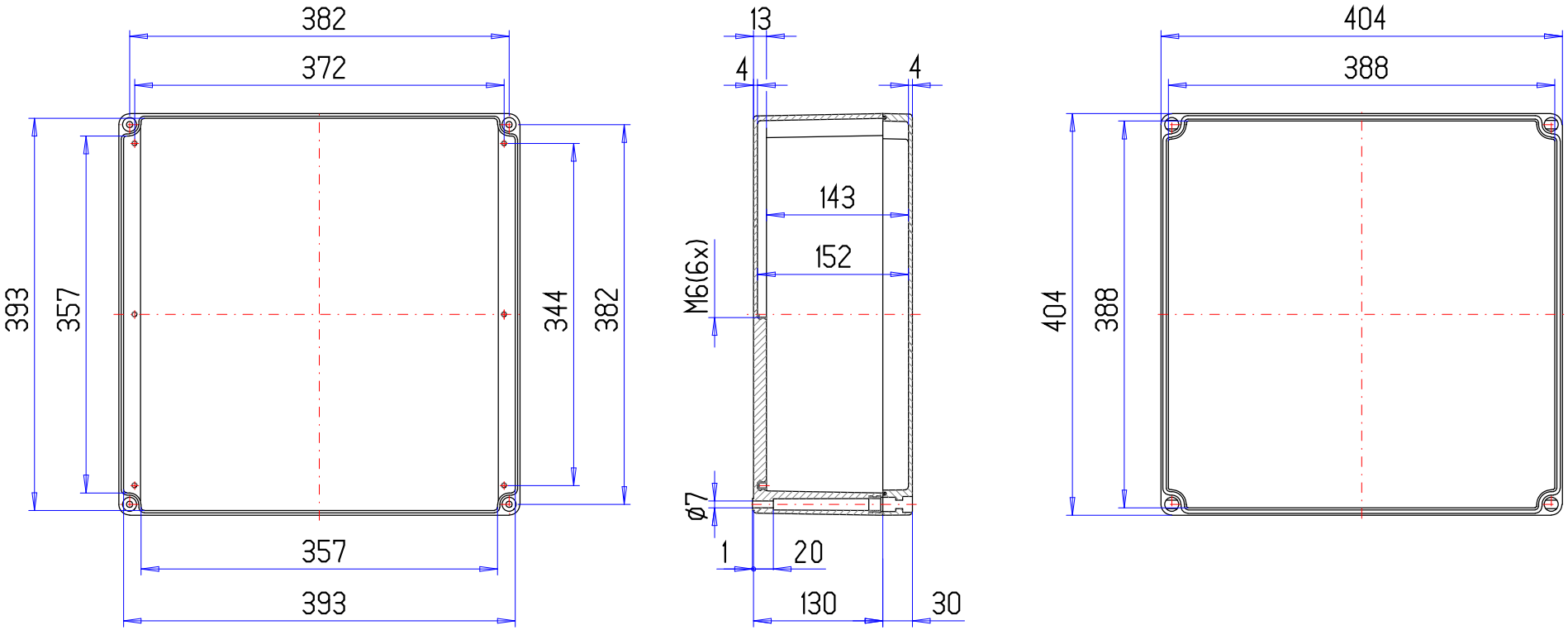
382
372
393
357
344
382
357
393
13
4
4
143
152
M6(6x)
Ø7
1
20
130
30
404
388
404
388